Montageanleitung
Sampling Instruction
Lagerbox offen CORSTAT™

KOLB CoatedProducts®

Passend für die Typen 05 - 50 CLBO.

①

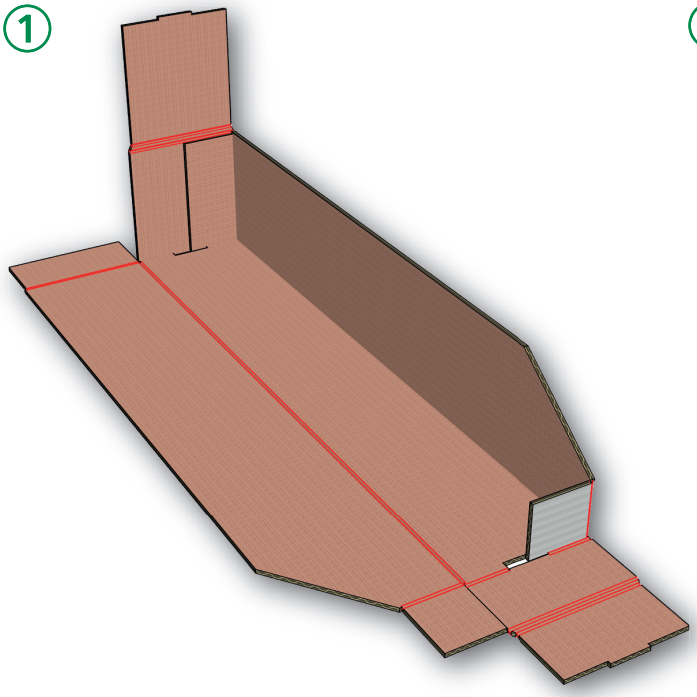

②

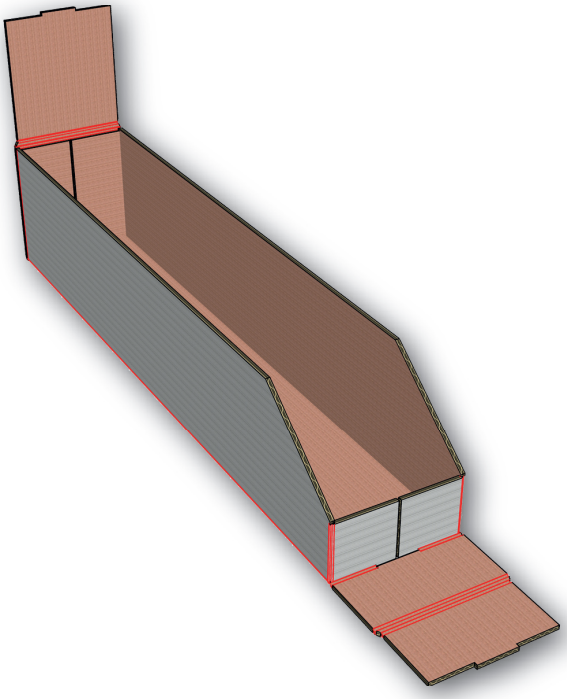

③

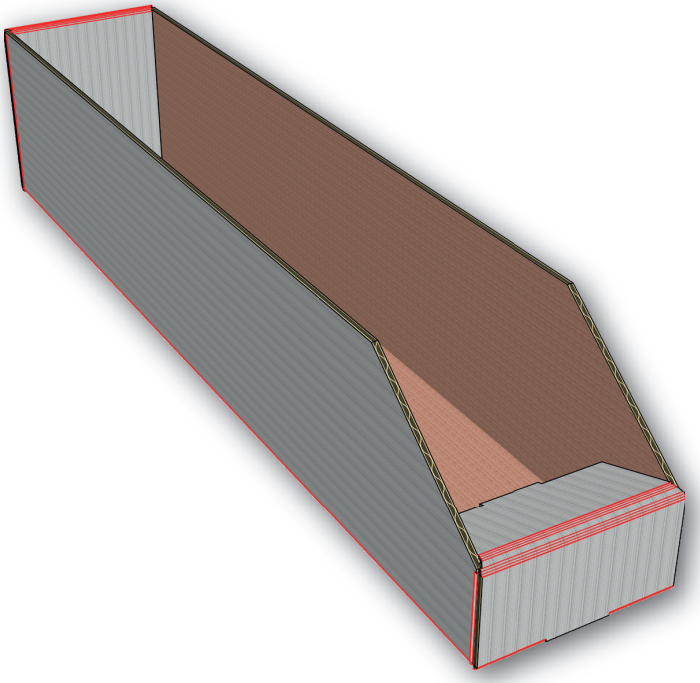

HANS KOLB HKM
COATED PRODUCTS